primus

GET AHEAD IN LAUNDRY



FXB180 | FXB240 | FXB280
HYGIENICKÉ BARIÉROVÉ PRÁČKY

DOTYKOVÝ PROGRAMÁTOR
Viacjazyčný, používateľsky prívetivý 7" dotykový programátor

CLOUDOVÁ PLATFORMA
pre jednoduché sledovanie prania kedykoľvek a odkiaľkoľvek

AUTOMATICKÝ VÁŽIACI SYSTÉM
Automaticky prispôsobuje množstvo vody a pracieho prostriedku podľa náplne bielizne

VYŠŠIA ODOLNOSŤ
Bezstarostná prevádzka so zárukou výrobcu

POPIS A VÝHODY

Štandardne

- Odpružené, vysokootáčkové
- Nerezová skriňa, vnútorný a vonkajší bubon
- Patentovaná násypka
- Ľahký prístup ku všetkým dôležitým častiam stroja
- Veľký dverový otvor pre ľahké vkladanie a vykladanie
- Automatické nastavenie dverí
- Golden Lock - patentovaný vnútorný zamykací mechanizmus dverí
- Veľký vypúšťací ventil (Ø 76 mm)

Voliteľne

- Čerpadlá tekutých pracích prostriedkov
- Sada na pripojenie k recyklácii vody vrátane druhého vypúšťacieho ventilu
- Druhý displej
- Verzia s parným ohrevom
- Svetelná a zvuková signalizácia ukončenia cyklu
- Druhý vypúšťací ventil
- 3. napúšťací ventil

Programátor

- XControl FLEX PLUS – plne programovateľný s možnosťou nastavenia programov cez 7" dotykovú obrazovku
  - Prehľadná obrazovka s jasnými prevádzkovými pokynmi
  - Kompletný obsah je k dispozícii v 34 jazykoch

ŠPECIFIKÁCIA

TYP		FXB180	FXB240	FXB280
BUBON				
Kapacita 1:9	kg	20	27	31
Kapacita 1:10	kg	18	24	28
Objem bubna	l	180	240	280
Priemer	mm	750	750	750
OTÁČKY				
Otáčky prania	ot./min	42	42	42
Otáčky odstredenia	ot./min	939	939	914
G-FAKTOR		370	370	350
OHREV				
Elektrický	kW	12/18	18	21,9
Parný	bar	3 - 8	3 - 8	3 - 8
Horúca voda	°C	90	90	90
Hlučnosť	dB (A)	< 67	< 68	< 70
Pripojenie vody	BSP	3 x 3/4“	3 x 3/4“	3 x 3/4“
Tlak vody	kPa	100-600	100-600	100-600
Tlak vody z recyklácie	kPa	300-500	300-500	300-500
Prietok vody napúšťacím ventilom	l/min	20	20	20
Vypúšťací ventil	vonkajší Ø mm	76	76	76
Prietok vody vypúšťacím ventilom	l/min	210	210	210
Pripojenie pary	BSP	1/2“	1/2“	1/2“
Tlak pary	kPa	100-800	100-800	100-800
ROZMERY				
V×Š×H	mm	1455×900×1145	1455×1020×1145	1455x1130x1145
Čistá hmotnosť	kg	430	460	490
TRANSPORTNÉ ÚDAJE				
Rozmery balenia V×Š×H	mm	1610×1010×1235	1610×1130×1235	1610x1240x1235
Hrubá hmotnosť	kg	485	515	550

ROZMERY

	A	B	C	D	E	F	G	J	L	M	T	U	V	Y
FXB180	1025	1127	655	1150	202	1423	1455	277	850	900	312	376	1325	1145
FXB240	1025	1127	675	1150	202	1423	1455	277	970	1020	312	496	1325	1145
FXB280	1025	1127	670	1150	202	1423	1455	277	1080	1130	312	496	1325	1145
							výška			šírka				hĺbka

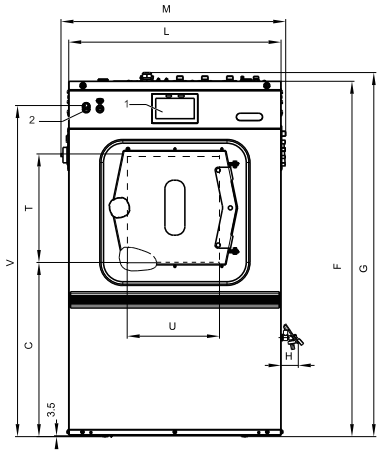

Vkladanie (kontaminovaná strana)

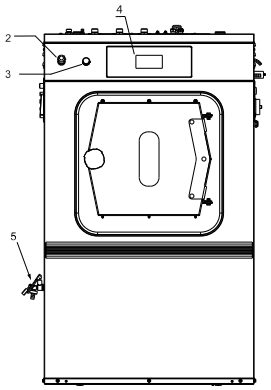

Vykladanie (čistá strana)

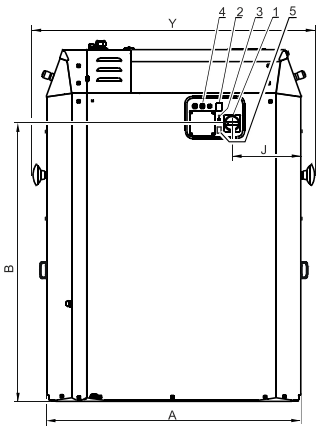

Ľavá strana

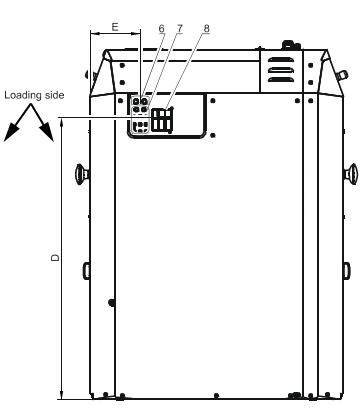

Pravá strana

1. Ovládací panel
2. Tlačidlo „CENTRALSTOP“
3. Signalizácia chodu stroja
4. Displej na čistej strane (na požiadanie)
5. Kohútik na odber kúpeľa

1. Hlavný vypínač
2. Prepínač ohrevu (elektrický, parný), (na požiadanie)
3. Vstup USB (na požiadanie)
4. Poistky
5. Možnosť pripojenia PC (na požiadanie)
6. Vstup vody z recyklácie (vonkajší priemer 19 mm)
7. Odvetranie bubna

Primus si vyhradzuje právo kedykoľvek a bez predchádzajúceho upozornenia zmeniť stroje a špecifikácie uvedené v tomto prospekte. Údaje a fotografie sú len informatívne a nie sú záväzné. www.cleaning.sk