

I28
PROFESIONÁLNY KORYTOVÝ ŽEHLIČ

KOMPAKTNÝ DIZAJN
Dlhšia žehliaca plocha valca pri rovnakých rozmeroch stroja

JEDNODUCHÁ OBSLUHA
Väčší vkladací priestor a intuitívne ovládanie tlačidlami

VEĽKÁ ŠÍRKA ŽEHLENIA
Zaisťuje vysoký výkon a produktivitu

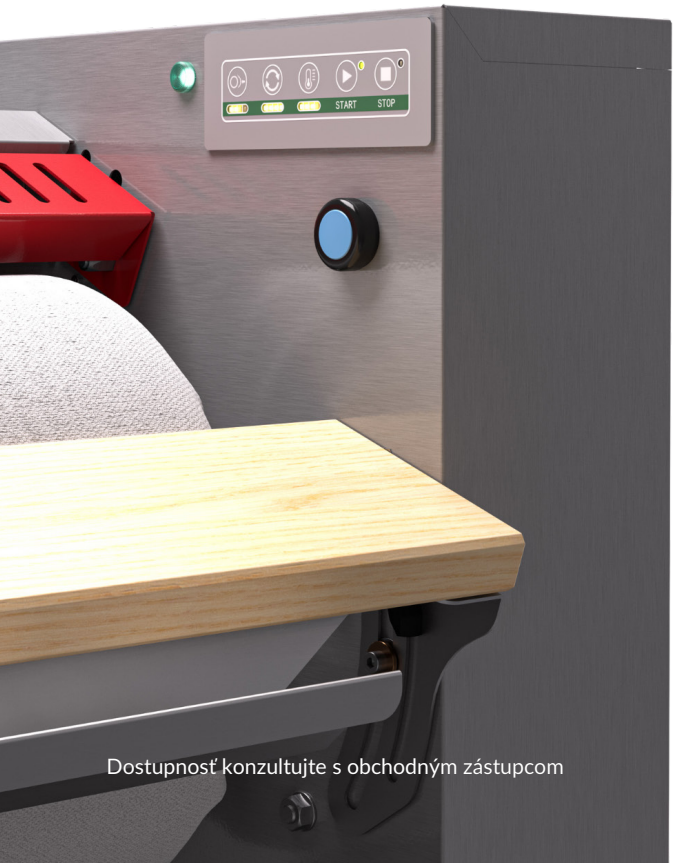

Dostupnosť konzultujte s obchodným zástupcom

POPIS A VÝHODY

- Dlhší valec pre vyššiu produktivitu pri rovnakom pôdoryse
- Trvalo vysoká kvalita žehlenia
- Variabilný systém prítlaku zaisťuje rovnomerný tlak a teplotu po celej šírke žehlenia, odstraňuje studené miesta
- Vysoko vodivé hliníkové koryto zaisťuje rýchly nábeh teploty a odolnosť proti chemikáliám aj deformácii
- Jednoduché a presné ovládanie
- Mikroprocesorové riadenie umožňuje ľahké nastavenie rýchlosti, teploty a tlaku
- Viac teplotných zón proti prehrievaniu
- Lepšia manipulácia s vlhkou bielizňou
- Výkonný ventilátor (pri modeloch s odsávaním) zaisťuje účinný odvod vlhkosti
- Vyšší komfort obsluhy a lepší tok bielizne
- Nastaviteľná vkladacia plocha a veľké zberné koryto znižujú únavu obsluhy a zvyšujú produktivitu
- Vyššia bezpečnosť a ochrana bielizne vďaka odklopeniu koryta pri výpadku prúdu
- Pedál štart/stop v štandardnej výbave

ŠPECIFIKÁCIA

TYP		I28-170 VT	I28-170 AVT	I28-210 AVT
ROZMERY VALCA				
Dĺžka	mm	1700	1700	2100
Priemer	mm	280	280	280
Kapacita	kg/h	38	33	43
Zvyšková vlhkosť	%	min. 10 - max. 15	priem. 30	priem. 30
Variabilná rýchlosť	m/min	1,6 - 4,4	1,6 - 4,4	1,6 - 4,4
EL. PRIPOJENIE (Napätie/Hz, Istenie)				
3×230-240V/50-60Hz	A	20	25	25
3×380-415V/50-60Hz	A	20	20	25
3×440-480V/60Hz	A	20	20	25
Elektrický výkon ohrevu	kW	10,8	12,3	15
Príkon motora	kW	0,3	0,3	0,3
Celkový elektrický príkon	kW	11,1	12,6	16,3
Priemer odťahu	mm	N/A	100	100
ROZMERY STROJA				
Výška*	mm	1083 - 1103	1083 - 1103	1083 - 1103
Šírka	mm	2123	2123	2523
Hĺbka**	mm	546, (580**)	546, (580**)	546, (580**)
Čistá hmotnosť	kg	180	187	226
TRANSPORTNÉ ÚDAJE				
Výška	mm	1227	1227	1227
Šírka	mm	2160	2160	2560
Hĺbka	mm	615	615	615
Hrubá hmotnosť	kg	202	209	247

*Rozsah vyrovnania 20 mm
**Drevená doska úplne vysunutá

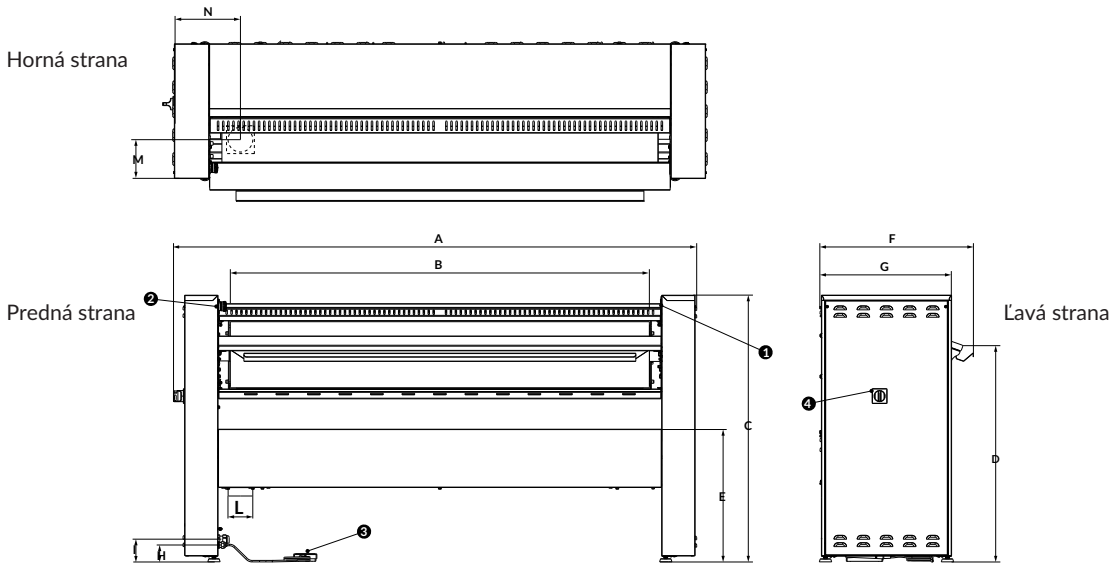

ROZMERY

		I28-170 VT/AVT	I28-210 AVT
A	Maximálna dĺžka	2123	2523
B	Maximálna šírka žehlenia	1700	2100
C	Maximálna výška	1083 : 1103	1083 : 1103
D	Výška vkladacej dosky	875	875
E	Výška výstupného koryta	540	540
F	Maximálna hĺbka	580	580
G	Hĺbka rámu	546	546
H	Prívod kábla pedálu	70	70
I	Hlavný prívod elektriny	87	87
L	Priemer odťahu	ø 100 mm / 4"	ø 100 mm / 4"
M	Umiestnenie odťahu	153	153
N	Umiestnenie odťahu	230	230

1. Ovládací panel
2. Núdzové tlačidlo STOP
3. Pedál štart/stop
4. Hlavný vypínač

Primus si vyhradzuje právo kedykoľvek a bez predchádzajúceho upozornenia zmeniť stroje a špecifikácie uvedené v tomto prospekte. Údaje a fotografie sú len informatívne a nie sú záväzné. www.cleaning.sk