EAGLE 2.0

FINIŠER KOŠIEĽ



PONY
FINISHING FIRST

WWW.CLEANING.SK

04-2020

EAGLE 2.0

H.A.R.S. Hot Air Recovery System (patentovaný)

Teflónovaný lis
na ramená

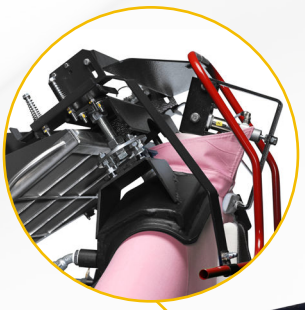



Teflónované lisy
na manžetové légy

sleeve-placket
pressing devices

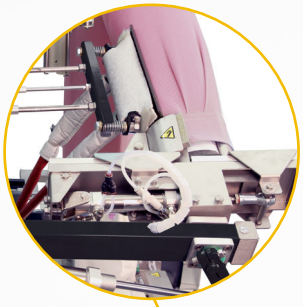

Predná lopatka so silikónovou
výplňou, posuvná do strany

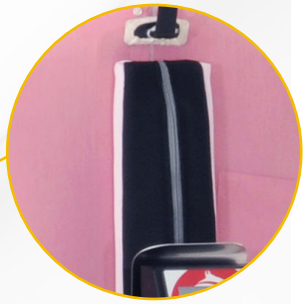



Predné a zadné lopatky

na dokonalé vyžehlenie spodnej časti
košele

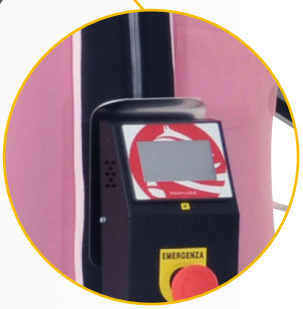

PONY
Touch Logic

Nastaviteľná výška

Robustná a kompaktná
konštrukcia

MAXIMÁLNE ROZMERY V PREVÁDZKE

Rozmery mm/palce Odnímateľné časti

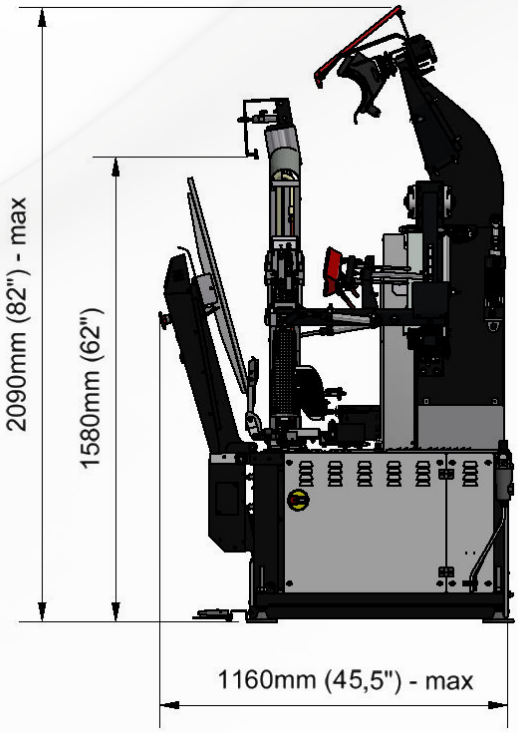

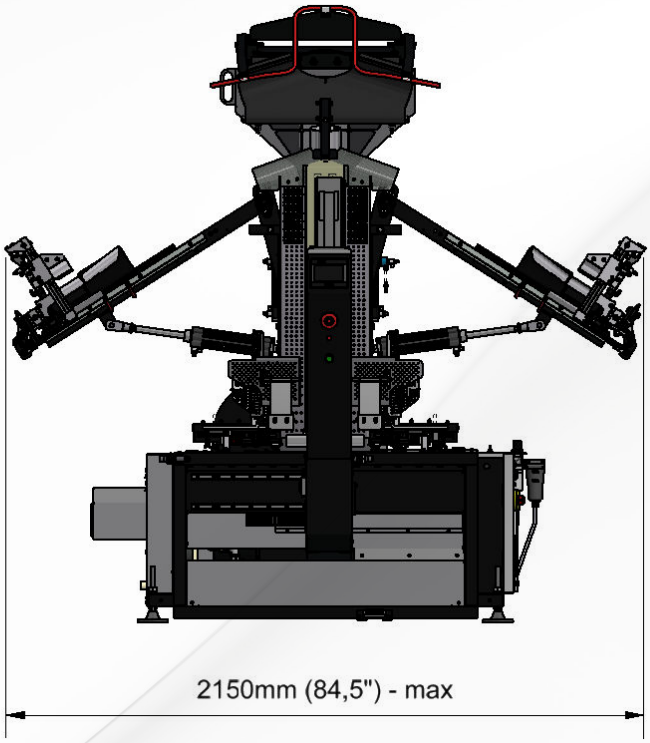

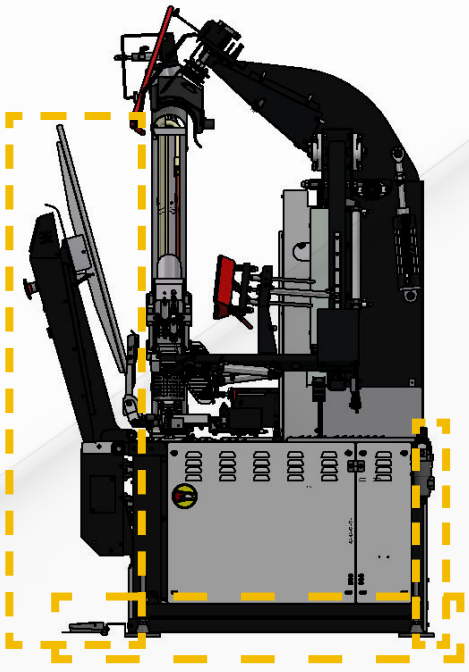

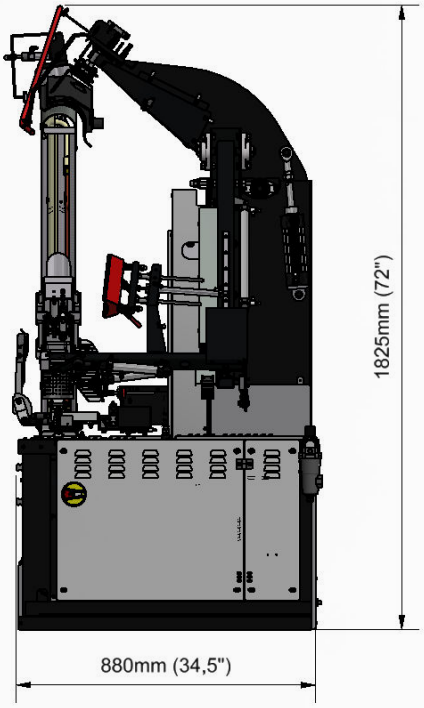

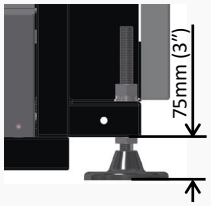

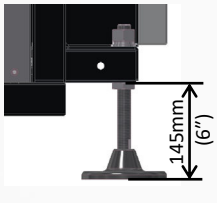

TECHNICKÉ ÚDAJE	EAGLE 2.0, PARNÁ	EAGLE 2.0, ELEKTRICKÁ
ELEKTRICKÉ NAPÁJANIE	400 V/3 + N/50 Hz • 230 V/3/60 Hz (AUX 24VDC) *	
MOTOR VENTILÁTORA	1,5 kW • 3,0 hp	
MOTOR ODSÁVANIA	0,4 kW • 0,5 hp	
PRÍKON	1,5 kW • 3,0 hp	25 kW • 33 hp
PRÍKON, REŽIM ECONOMY	--	18 kW • 24 hp
ODOBERANÝ PRÚD	4,0 amp • 10 amp	40 amp • 63 amp
PRÍVOD STLAČENÉHO VZDUCHU	1/4"	
PRACOVNÝ TLAK VZDUCHU	7,0 bar (0,7 Mpa) • 100 psi	
SPOTREBA VZDUCHU	40 Nl/cyklus	
PRÍVOD PARY	1/2"	--
PRACOVNÝ TLAK PARY	5,0÷7,0 bar (0,5÷0,7 Mpa) • 72 ÷ 100 psi	--
SPOTREBA PARY	25 ÷ 35 kg/h • 55 ÷ 77 lb/h	--
ODVOD KONDENZÁTU	1/2"	--
ROZMERY BALENIA (D x Š x V)	205 x 126 x 198 cm • 81 x 50 x 78 in	
HMOTNOSŤ NETTO	440 Kg • 970 lb	
HMOTNOSŤ BRUTTO (INDUPACK)	475 Kg • 1050 lb	
OBJEM BALENIA	5,1 m3 • 180 ft3	
MAX. PÔDORYS (D x Š)	215 x 116 cm • 85 x 46 in	

* Iné napätia na vyžiadanie.

Uvedené údaje sú informatívne, výrobca si vyhradzuje právo na zmeny. www.cleaning.sk

EAGLE 2.0 je navrhnutý na žehlenie veľkých objemov košieľ, polokošieľ a podobných odevov a je výsledkom takmer 30 rokov technického vývoja firmy Pony v oblasti fúkacích finišerov košieľ. Má najnovšie, najspoľahlivejšie a technicky najvyspelejšie elektropneumatické systémy, takže ručné dožehľovanie nie je potrebné. Tieto výsledky zabezpečujú: figurína SMALL navrhnutá tak, aby pokryla čo najviac veľkostí; vyhrievaná protilopatka s odsávaním a polstrovaná lopatka, ktoré bránia lámaniu gombíkov, otlačkom lopatky po stranách lisovanej plochy a lesku na tmavých košeliach; lisované ramená a manžetové légy, ktoré sa vyrovnajú ručnému žehleniu; automatické napínanie spodného dielu košele s ochranou proti natiahnutiu a špeciálne tvarovanými lopatkami, ktoré spodnú časť košele napnú, sprevádzajú a dokonale vyžehlia.

Okrem uvedených vlastností má figurína EAGLE 2.0 štyri technológie PONY, spoločné pre všetky naše finišery košieľ, ktorými sa v posledných rokoch odlišujeme na trhu.

PONY SLEEVE TECHNOLOGY: špeciálne zaoblené otočné svorky s pneumatickým nastavením výšky a teflónovaným povrchom, namontované na novej konštrukcii napínacích ramien rukávov v tvare obráteného V, ktorá zaručuje stabilný a presný pohyb. Výsledkom je dokonalé vyžehlenie bez dožehľovania.

PONY H.A.R.S. TECHNOLOGY:
patentovaný systém PONY na spätné využitie horúceho vzduchu, ktorý stroj vyprodukuje. Výrazne skracuje čas sušenia, znižuje spotrebu, zvyšuje produktivitu a znižuje teplotu na pracovisku.

PONY TOUCH TECHNOLOGY:
farebný dotykový displej na úplné ovládanie stroja. Pony Touch Logic umožňuje jednoducho upraviť a uložiť pracovné cykly, sledovať produktivitu, využívať diagnostiku a upozornenia na údržbu, spúšťať autotesty a aktualizovať softvér. Po pripojení do siete cez Ethernet sa dá všetko robiť aj na diaľku.

PONY NO-SHINE TECHNOLOGY:
všetky lisovacie časti finišera, ktoré sa priamo dotýkajú látky, sú teflónované, aby na tmavých látkach nezostávali stopy lesku.

EAGLE 2.0 má aj ergonomické prvky, aby obsluha pracovala bez únavy: nastavenie výšky umožňuje umiestniť upnutie goliera do minimálnej výšky 158 cm a predná lopatka posuvná do strany uľahčuje navlečenie košele.

EAGLE 2.0
sa dodáva v parnej aj elektrickej verzii.

Voliteľné príslušenstvo:

- figurína STANDARD alebo figurína MAXI vhodná na žehlenie plášťov;
- sada na pripojenie na internet;
- zariadenie na krátke rukávy;
- súprava s elektrickou žehličkou;
- zrkadlo.

